FRANÇAIS DEUTSCH

GTU 1200V
GTU 1204 FF/V 130

F

Additif aux notices

GTU 1200 V
Réf. : 948 61 383 - 8575-4135 B

GTU 1204 FF/V 130
Réf. : 948 61 399 - 8575-4182 A

D

Ergänzungsblatt zur der Anleitung

GTU 1200 V
Réf. : 948 61 384 - 8575-4136 A

Veuillez remplacer :

- Dans la notice GTU 1200V (réf. : 8575-4135B), l'étape **16** en page **m10** du feuillet de montage jaune **par la vue ci-après (page 2/2).**
- Dans la notice GTU 1204 FF/V 130 (réf. : 8575-4182A), l'étape **9** en page **m7** du feuillet de montage jaune **par la vue ci-après (page 2/2).**

Der folgende Text ersetzt Etappe **16**. auf Seite **m11** der gelben Montageanleitung.

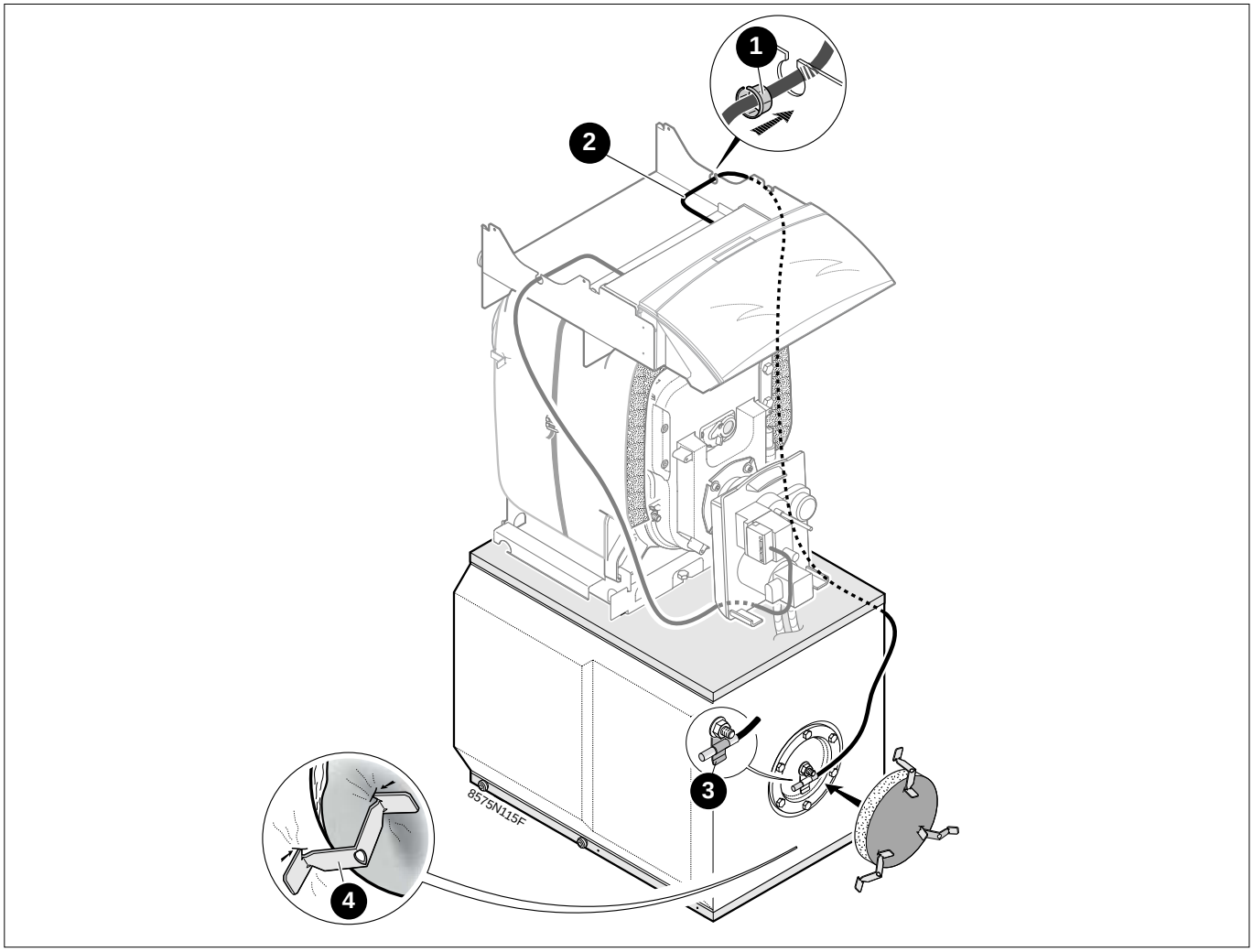

F

Mise en place de la sonde eau chaude sanitaire

1. Monter le passe-fil (livré dans le sachet notice de la chaudière) pour la sonde eau chaude sanitaire du côté opposé au câble brûleur.
2. Placer le câble de la sonde eau chaude sanitaire dans le passe-fil ainsi monté, du côté opposé au câble brûleur.
3. Introduire le bulbe de la sonde ballon dans la patte de fixation prévue à cet effet sur le tampon de visite du ballon.
4. Mettre en place l'isolation du tampon du ballon (livrée dans le colis jaquette). Fixer l'isolation à l'aide de 3 attaches.

Pour le raccordement de la sonde ballon au niveau du tableau de commande, se reporter à la notice technique et de raccordement livrée avec le tableau de commande.

D

Anbringen des Speicherfühlers

1. Die Kabeldurchführung (im Kessel-Anleitungsbeutel mitgeliefert) für den Speicherfühler auf entgegengesetzter Seite zum Brennerkabel anbringen.
2. Speicherfühlerkabel in die Kabeldurchführung auf entgegengesetzter Seite zum Brennerkabel legen.
3. Speicherfühler in die vorgesehene Lasche am Speicher-Reinigungsdeckel einsetzen.
4. Reinigungsdeckel-Isolierung (im Verkleidungs-Kolli mitgeliefert) anbringen und mit 3 Klammern befestigen.

Für den Anschuss am Kesselschaltfeld, wenden Sie sich Bitte an die Anleitung die dem Schaltfeld beiliegt.